Electrolux PROFESSIONAL

Modulare Großküchengeräteserie 900XP 4-Brenner-Gaskocher

Technisches Datenblatt
ARTIKEL #
MODELL #

NAME #

SIS #

AIA #



391572 (E9AAMTAOMEI) Gas-Tischherd mit 4 Flammen, 1 x 10 kW, 3 x 6 kW

Kurzbeschreibung

Artikel Nr.

Front, Seiten- und Rückseitenverkleidung aus Chromnickelstahl 1.4301. 2 mm starke Deckplatte und Topfträger aus Cr.Ni.Stahl 1.4301. Brenner mit optimierter Verbrennung, Flammenschutz und geschützter Zündflamme, bauseits austauschbar. Brenner 3x 6 kW, 1x 10 kW. Manuelle Zündung. Design und Installation der Bedienknebel verhindern das Eindringen von Wasser. IPX5 Strahlwasserschutz.

Genehmigung:

Hauptmerkmale

- Gerät zur Montage auf offene Unterbauten, Brückenkonsolen oder bodenfreie Systeme.
- Geeignet für die Installation auf der Arbeitsplatte.
- Die drei 6 kW und einen 10 kW Hochleistungsbrenner gibt es in zwei Größen, um die Anforderungen anspruchsvollster Kunden zu erfüllen:
  -60 mm Brenner mit stufenloser Regelung von 1,5 bis 6 kW.
  -100 mm Brenner mit stufenloser Regelung von 2,2 kW bis 10 kW.
- Gasgeräte ausgerüstet für die Verwendung mit Erdgas oder LPG-Gas, Umbausets standardmäßig enthalten.
- Große Topfträger aus Gusseisen (Edelstahl als Option) mit langen Mittelstreben zum Einsatz von größten bis kleinsten Töpfen.
- Brenner mit optimierter Verbrennung.
- Zündsicherung bei jedem Brenner schützt vor dem Gasleck im Fall von unbeabsichtigtem Erlöschen der Flamme.
- Geschützte Zündflamme.
- Das besondere Design der Regelschalter schützt vor Wassereindringen.
- Schutzart IPX5

Konstruktion

- Das Gerät ist 930 mm tief als Arbeitsflächenvergrößerung.
- Außenverkleidung aus Edelstahl mit Scotch Brite Schliff.
- 2 mm dicke Deckplatte aus Edelstahl.
- Gerät mit rechtwinkligen Seitenkanten für bündige Verbindung der Gerät nebeneinander ohne Ritzen und Schmutzecken.
- Das Modell wird mit Düsen für G30-50 mbar geliefert.

Optionales Zubehör

- Verbindungs-/Dichtungsmittel PNC 206086 ❑
- Rückstromverhinderer, 150 mm Ø PNC 206132 ❑
- Adapterring für Abgaskondensator, 150 mm Ø PNC 206133 ❑
- Träger für Brückeninstallation, 800 mm PNC 206137 ❑
- Träger für Brückeninstallation, 1000 mm PNC 206138 ❑
- Träger für Brückeninstallation, 1200 mm PNC 206139 ❑
- Träger für Brückeninstallation, 1400 mm PNC 206140 ❑

• Träger für Brückeninstallation, 1600 mm	PNC 206141	❑
• Glühplatte zur Auflage auf 1 Flamme	PNC 206170	❑
• Glatte Kochplatte für einen Brenner - passt nur auf vordere Brenner	PNC 206171	❑
• Gerillte Kochplatte für einen Brenner - passt nur auf vordere Brenner	PNC 206172	❑
• Abgaskondensator für Vollmodul, 150 mm Ø	PNC 206246	❑
• Wasserstandsäule mit Schwenkarm (ohne Verbreiterung)	PNC 206289	❑
• Verbreiterung für Wasserstandsäule für Serie 900	PNC 206290	❑
• Edelstahl-Topfträger für 2 Flammen	PNC 206298	❑
• Rückseitiger Abgaskamin, 800 mm	PNC 206304	❑
• RÜCKS. HANDLAUF 800 MM - MARINE	PNC 206308	❑
• RÜCKS. HANDLAUF 1200 MM - MARINE	PNC 206309	❑
• Wokaufsatz für offene Gasbrenner (XP700-900)	PNC 206363	❑
• - NOT TRANSLATED -	PNC 206457	❑
• Seitlicher Handlauf, rechts und links	PNC 216044	❑
• Front-Handlauf, 600 mm	PNC 216047	❑
• Front-Handlauf, 1200 mm	PNC 216049	❑
• Front-Handlauf, 1600 mm	PNC 216050	❑
• Breiter Handlauf, Portionierbord, 400 mm	PNC 216185	❑
• Breiter Handlauf, Portionierbord, 800 mm	PNC 216186	❑
• 2 Seitenblenden für Tischgeräte	PNC 216278	❑
• Druckregler für Gasgeräte	PNC 927225	❑

Das Unternehmen behält sich das Recht auf Änderungen der Spezifikation vor.

Modulare Großküchengeräteserie 900XP 4-Brenner-Gaskocher

Front

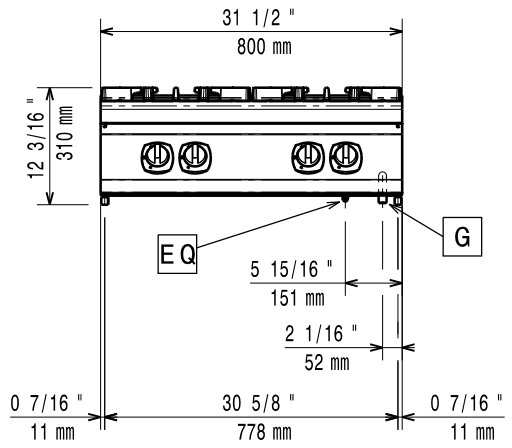

Seite

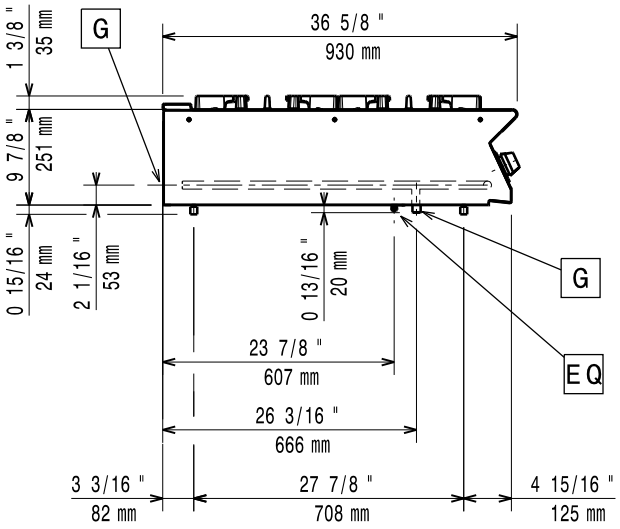

G = Gasanschluss

oben

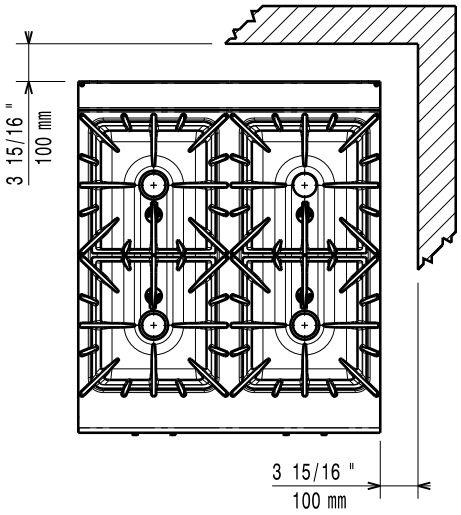

Gas

Gasleistung:	28 kW
Standardgasart:	G30 – 50 mbar
Gasart, Option:	G31 37 mbar
Gaszufuhr:	1/2"

Schlüsselinformation

If appliance is set up or next to or against temperature sensitive furniture or similar, a safety gap of approximately 150 mm should be maintained or some form of heat insulation fitted.

Außenabmessungen, Länge:	800 mm
Außenabmessungen, Tiefe:	930 mm
Außenabmessungen, Höhe:	250 mm
Nettogewicht:	79 kg
Versandgewicht:	71 kg
Versandhöhe:	530 mm
Versandlänge:	1020 mm
Versandtiefe:	860 mm
Versandvolumen:	0.46 m³
Leistung vordere Brenner	6 - 6 kW
Leistung hintere Brenner	10 - 6 kW
Zertifizierungsgruppe	N9CG
Abmessungen in mm hintere Brenner	Ø 100 Ø 60
Abmessungen in mm vordere Brenner	Ø 60 Ø 60

Das Unternehmen behält sich das Recht auf Änderungen der Spezifikation vor.